F50N

- Dimensions: 297x420mm
- Two-sided printing
- Print color: Black
- Matte white paper: 75g

MANUAL DE INSTRUÇÕES

www.elg.com.br
SAC: suporte@elg.com.br

Suporte Articulado de mesa para monitores, TV Monitor e Ultrawide

Modelo - F50N

ATENÇÃO

1. Leia atentamente todas as instruções antes de iniciar a instalação.
2. Se houver dúvidas quanto aos processos de instalação, contate um profissional ou o Suporte Técnico ELG.
3. Verifique se o local de instalação apresenta resistência suficiente para sustentar tanto o peso do suporte quanto do monitor.
4. Este produto possui partes móveis. Manuseie com atenção.
5. Ao instalar o monitor no suporte, cuide para não danificar os conectores de áudio, vídeo e energia.
6. Este suporte é destinado somente para uso interno. A ELG Pedestais não se responsabiliza pelo uso incorreto dos produtos.

CARACTERÍSTICAS TÉCNICAS

Suporte articulado de mesa:	Para 01 monitor.
Indicado para TVs/Monitores de:	LCD/LED de 17" a 34" (*).
Capacidade de carga:	Até 7 Kg (peso do monitor).
Padrão VESA:	75x75 ou 100x100mm (HxV).
Inclinação vertical da tela (Tilt):	+10° a -10°
Inclinação lateral (esq./dir.):	+90° / -90°
Ajuste de altura:	Máximo: 335mm (altura do centro do monitor até a base inferior)
Giro do monitor	Retrato / paisagem
Instalação em mesas:	Para mesas até 40mm de espessura.
Organizador de cabos	2 organizadores

ErgoCorp ERGONOMIA Produto em conformidade NR17

(*) Outros tamanhos de TVs/Monitores também podem ser compatíveis.
Verifique sempre o peso e o padrão VESA do aparelho.

Modelo F50N - Nov/2022-Rev08

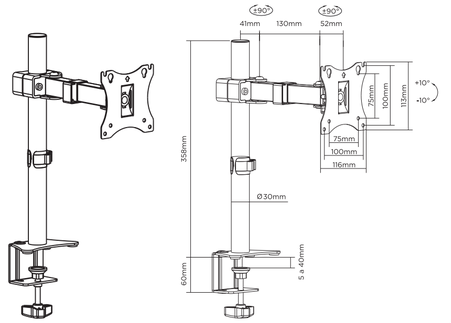

CERTIFICADO DE GARANTIA

1. CONDIÇÕES GERAIS DA GARANTIA.
1.1. A ELG Pedestais garante o produto, de sua fabricação constante da nota fiscal em anexo, contra qualquer defeito de material ou processo de fabricação, desde que a critério de seus técnicos autorizados, se constate defeito em condições normais de uso.
1.2. A reposição de peças defeituosas e execução dos serviços decorrentes desta garantia deverá ser prestada exclusivamente através da ELG Pedestais ou empresa parceira desde que expressamente autorizada por ela.
1.3. A garantia só terá validade mediante preenchimento e envio deste juntamente do produto com defeito, todos os acessórios que compõe o kit e respectiva nota fiscal de compra.

2. PRAZO DA GARANTIA.
2.1. Os produtos ELG Pedestais possuem garantia contra defeito de fabricação de 12 meses (09 meses de garantia ELG + 03 meses garantia legal), a contar da data de compra do produto na revenda.

3. LIMITAÇÕES DA GARANTIA.
3.1. Decurso do prazo de validade previsto no item 2.1;
3.2. A garantia limita-se apenas ao produto, desde que todos os passos referentes às instruções de uso e instalação sejam seguidos.
3.3. As condições constantes neste termo de garantia são as únicas e exclusivas oferecidas ao cliente. Sob hipótese alguma a ELG Pedestais será responsável por quaisquer danos diretos ou indiretos, inclusive, transporte, lucros cessantes, especiais, incidentais ou consequenciais, seja com base em contrato, ato lícito, prejuízo ou outra norma legal.

4. EXCLUSÃO DE GARANTIA.
A garantia será automaticamente excluída caso:
4.1. Houver alterações no produto (furos, amassados, arranhões).
4.2. Não seja respeitado o limite de carga estabelecido para o produto.
4.3. Apresente danos causados por falha na instalação, acidentes ou mau uso.
4.4. Uso em desacordo com a finalidade para qual o produto foi projetado.
4.5. Danos decorrentes do transporte ou embalagem inadequada, utilizados pelo cliente.
4.6. Danos causados por agentes naturais (maresia, chuva, enchente, entre outros).
4.7. Danos causados por produtos químicos(Benzina, Thinner, Removedores, entre outros).
4.8. Utilização do produto em ambientes agressivos (umidade excessiva, acidez, corrosivos ou exposição excessiva ao calor).
4.9. Tentativa ou reparo de produto por terceiros.
4.10. Apresentação de rasuras ou modificações neste certificado.

5. COMO PROCEDER EM CASO DE ACIONAR A GARANTIA.
5.1. Envie um e-mail para o endereço suporte@elg.com.br relatando o problema apresentado. Acrescente o máximo de informações possíveis, fotos, vídeos, e/ou descrições. A equipe técnica ELG Pedestais irá analisar cada caso e responderá ao e-mail o mais breve possível (Nota: O atendimento ocorre apenas em dias úteis e não é realizado aos finais de semana e feriados).
5.2. Caso seja necessário, a ELG Pedestais poderá solicitar o envio do produto para análise. Este envio ocorrerá por conta do cliente.
5.3. Em caso de ser constatado defeito de FABRICAÇÃO, retornaremos a peça para o endereço do remetente em no máximo 08 (oito) dias úteis e em caso de defeitos não cobertos pela garantia, entraremos em contato via e-mail, correio ou telefone, apresentando orçamento para conserto (dentro do mesmo prazo estabelecido acima) para aprovação,sendo que o cliente terá o prazo máximo de 30 (trinta) dias para a retirada do mesmo após o comunicado de conclusão dos reparos necessários não cobertos pela garantia. Não havendo a retirada neste prazo, a ELG Pedestais poderá dar o destino que melhor convier ao produto, não cabendo ao Cliente qualquer tipo de indenização, reembolso ou qualquer outra modalidade de ressarcimento.
5.4. Se a troca ou conserto estiver coberto pela garantia, a devolução do seu produto será efetuada via CORREIO por conta da ELG Pedestais.

RECOMENDAÇÕES: Antes de instalar os produtos ELG, verifique se a superfície onde será feita a instalação apresenta resistência suficiente para sustentar o peso do produto e do aparelho a ser instalado. Leia atentamente o manual de instalação. A ELG Pedestais não se responsabiliza pela incorreta instalação dos seus produtos, bem como danos causados por este mesmo motivo ao produto ou à superfície de instalação. Recomendamos que a instalação seja efetuada por profissionais treinados. Não deve ser efetuado nenhum tipo de alteração ao produto (furo, corte, dobra ou outras).

ATENÇÃO (*)Campos de preenchimento obrigatório

*LOJA: _____ *MODELO: _____

*DATA DA COMPRA: _____ *NOTA FISCAL Nº: _____

Imagens meramente ilustrativas. Produto sujeito a alterações sem aviso prévio.
Este produto não apresenta risco à saúde. Manter fora do alcance de crianças.
Produto com prazo de validade indeterminado. Garantia ELG: 1 ano.

7

Para que seja possível instalar o monitor no suporte, deve haver 4 orifícios roscados na traseira do aparelho, os quais devem estar distantes entre si em 75x75mm ou 100x100mm (HxV).
Identifique no kit de acessórios, qual o tipo de parafuso (M-A ou M-B) que corresponde ao mesmo tipo de rosca presente no monitor. Em seguida, rosqueie parcialmente os parafusos somente nos dois orifícios superiores, juntamente com a arruela (M-C), deixando espaço suficiente apenas para encaixar na base do suporte. Após a montagem, insira os demais parafusos nos roscas inferiores. Trave o conjunto de parafusos para dar firmeza à montagem.

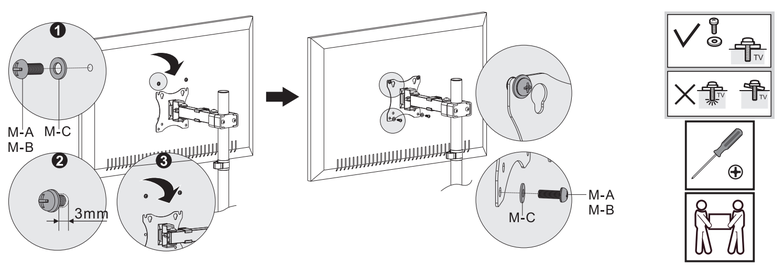

8

Após o término da instalação, guarde a chave Allen na presilha do suporte.
Dessa forma, as ferramentas ficam organizadas e disponíveis, sempre que necessário.
Verifique a montagem regularmente e reaperte todo o conjunto, se eventualmente houver necessidade.

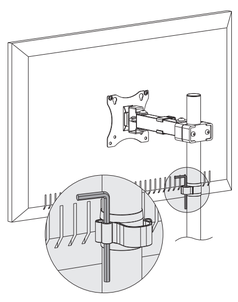

9

Ajuste total.
Gire, incline, articule e rotacione.
As diversas articulações do suporte permitem que de forma ergonômica a tela seja posicionada livremente proporcionado maior conforto e bem-estar durante o uso.
Encontre o melhor ângulo e aproveite.

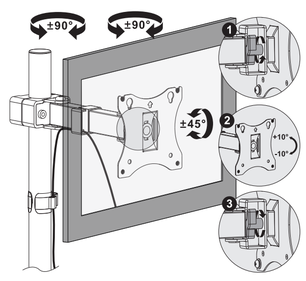

COMPONENTES

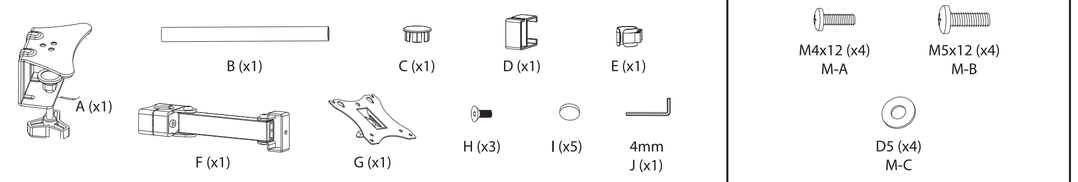

1

Insira a tampa plástica (C) na extremidade do tubo (B), conforme figura ao lado.

2

Na face superior interna da morsa (A), aplique as bases de borracha (I), para melhor aderência na instalação e evitar possíveis danos na superfície do local da instalação.

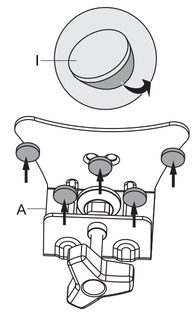

3

Conforme a figura 3A, faça a montagem do tubo (B) na morsa (A), utilizando os parafusos (H) e a chave Allen (J), fornecidos no kit de acessórios do suporte.

Encaixe a morsa na mesa e trave a estrutura, através do manípulo preso ao conjunto, conforme indicado na figura 3B.
Note que a morsa permite fixação em mesas com espessura entre 5 a 40mm.

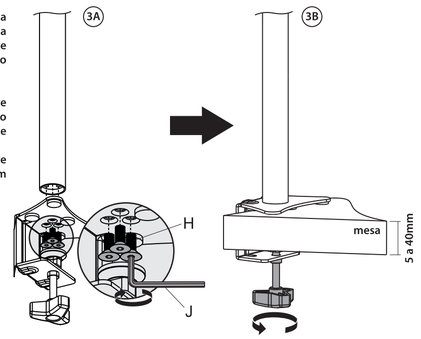

4

Para uma melhor organização na montagem, encaixe a presilha plástica (E), no tubo (B). Essa presilha permite tanto a passagem dos cabos de energia e áudio/vídeo, quanto o encaixe da chave Allen (J). Assim, além de organizado, as ferramentas estarão sempre à mão, caso necessário.

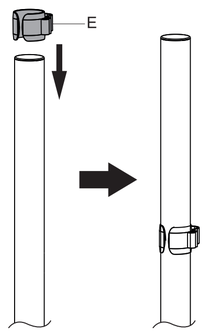

5

Encaixe o braço articulável (F), no tubo (B) e trave-o na altura desejada, utilizando a chave Allen conforme ilustração lado.
Para maior conforto e ergonomia, após a instalação do monitor no suporte, a altura do braço pode ser ajustada novamente.
Complementando a montagem, encaixe o organizador de cabos (D) no braço do suporte e passe os cabos de áudio/vídeo e energia através da canaleta do mesmo.

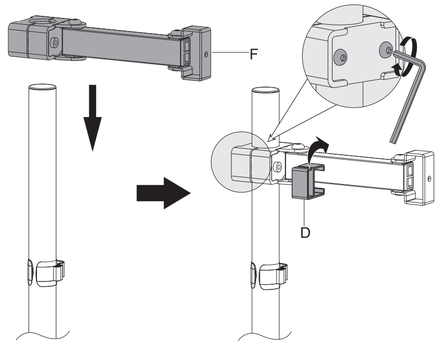

6
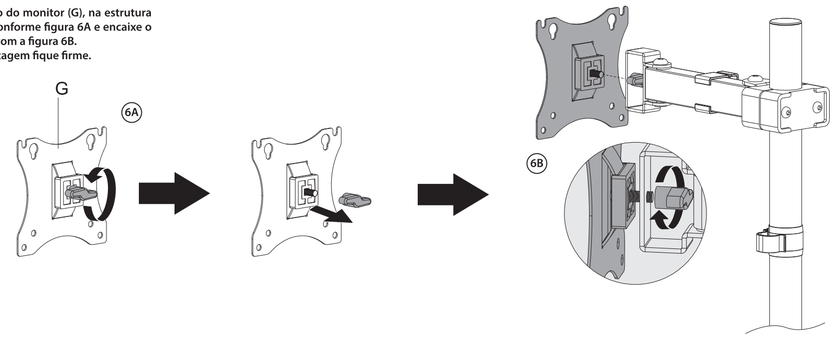
Para instalação da base de fixação do monitor (G), na estrutura do suporte, remova o manípulo conforme figura 6A e encaixe o parafuso na estrutura, de acordo com a figura 6B.
Trave o manípulo para que a montagem fique firme.